AIX-10 エッジAI対応ビデオエンコーダ

概要

AIX-10は最大4系統の監視カメラなどの映像を入力し、AI推論処理により様々な検知が可能な、エッジAI対応ビデオエンコーダです。 AI検知した部分を本体のSDカードに記録することができます。AI検知機能を活用することで、監視業務の効率化が図れます。

特長

■リアルタイムなエッジAI処理

入力映像や、ネットワーク経由で受信したRTSPストリームに対して、リアルタイムにAI推論（物体検知など）を実行可能です。推論結果（バウンディングボックス等）を映像に重畳して配信・録画することができます。

■多彩な映像入力とマルチストリーム対応

映像入力は3G-SDIおよびHDMIの2系統に対応しています。また、外部のネットワークカメラの映像を取り込むこともでき、最大4つの映像を同時に扱うことが可能です。

■高画質映像のキャプチャと高効率エンコード

映像のキャプチャ性能は、内部処理により最大1080/30P となります。H.265/H.264形式でのエンコードに対応し、ネットワーク帯域を抑えながら高画質なストリーム配信を実現します。

■ ONVIF Profile SおよびProfile Tに対応

■ 最大80TOPSのAI画像処理機能

外観



正面



背面

設置イメージ

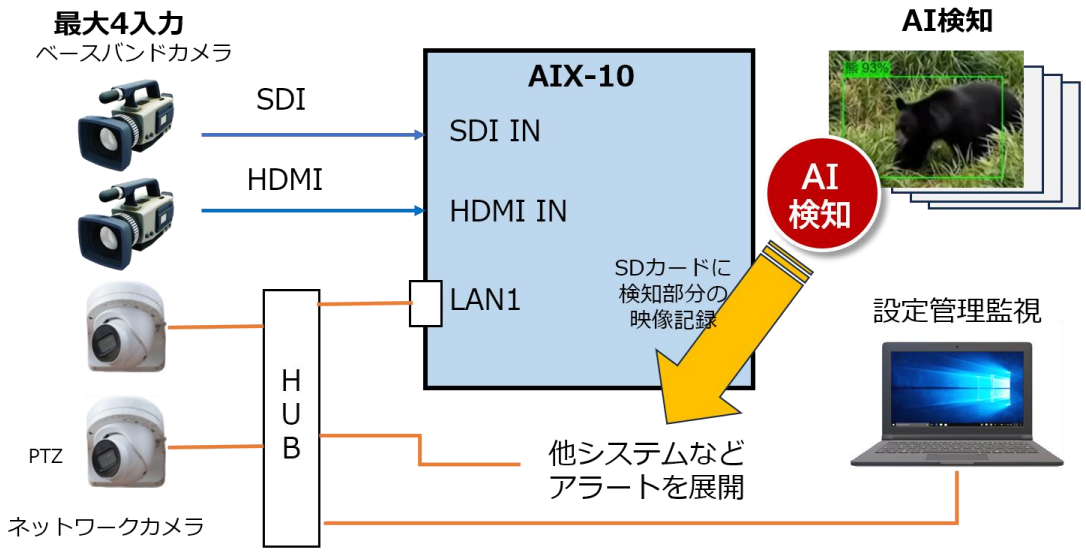

＊デザイン・仕様は予告なく変更することがあります。記載の名称は各メーカーの商標または登録商標です。

AIモデルのご要望ありましたら、ご相談ください

AI検知例



害獣検知



ドローン検知PTZ追従制御



煙検知



地震揺れ検知



雷検知



メーター読取り

主な仕様

項目		仕様
インターフェース	3G-SDI	入力1系統　スルー出力1系統　BNCコネクタ
	HDMI	入力1系統　モニタ出力1系統　HDMIコネクタ
	LAN	1系統　1000Base-T/100Base-TX/10Base-T　RJ-45コネクタ
	USB	USB3.0 x 2系統
画像圧縮方式		H.264（MPEG-4 AVC）、H.265（MPEG-4 HEVC）、JPEG
入力画像サイズ		1920x1080/60p,30p,60i、1280 x 720/60p
配信画像サイズ		1920 x 1080 ～ 480 x 270
伝送レート		32kbps ～ 20Mbps
フレームレート		最大60fps
スーパーインポーズ		第二水準漢字対応、サイズ、背景色、表示位置指定
音声圧縮		u-Law、AAC
配信方式		RTP/RTSP
動作環境		周囲温度：0℃～40℃ 周囲湿度：20%～85%（R.H）、結露なきこと 使用条件：連続使用
電源入力		電源電圧：DC12V 消費電力：約10W （ACアダプタ使用）
外形寸法		106(W)x128(D)x61(H) mm　突起物含まず
質量		約650g

ASACA

●お問い合わせ先　株式会社アサカ
東京営業所：03-5405-6055
e-mail：sales@asaca.co.jp

＊デザイン・仕様は予告なく変更することがあります。記載の名称は各メーカーの商標または登録商標です。